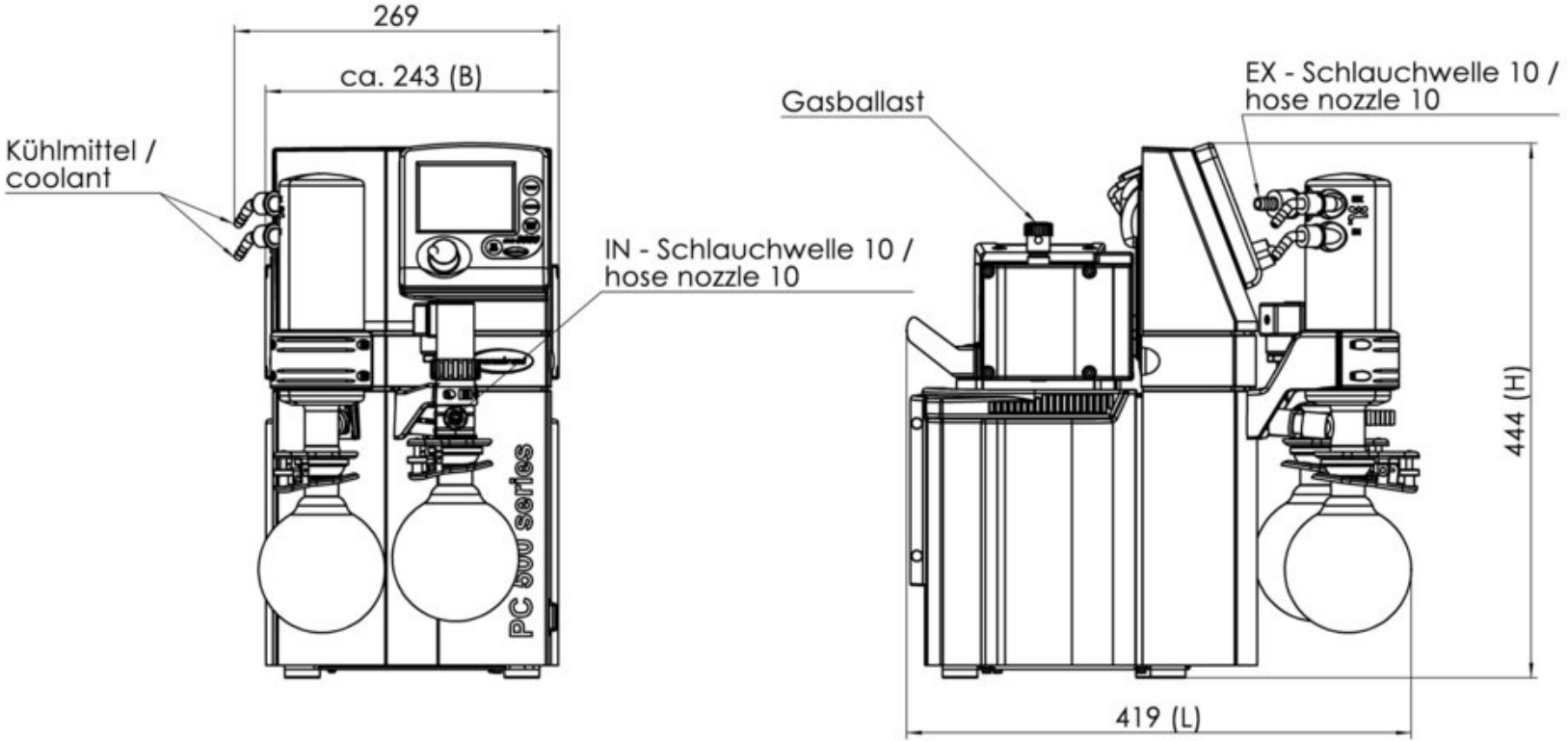

Alle Maße / all dimensions (mm)
Gewicht / weight: ca.16,7 kg

VACUUBRAND PC 510 NT
Version 2009/05/06